PRICE LIST 2019
TARIF 2019

ASSA ABLOY

The global leader in door opening solutions

Our daily commitments
Nos engagements au quotidien

ASSA ABLOY Glass is attentive and commited to you.
ASSA ABLOY Glass est à votre écoute et s'engage auprès de vous.

Commitment n°1
Engagement n°1

- A guarantee of 5 years on all our products because quality is our priority.

- *Une garantie de 5 ans sur l'ensemble de nos produits car la qualité reste notre priorité.*

Commitment n°2
Engagement n°2

- A selection of products can be dispatched in 48h, so that we are nearer to market demands and to answer your requirements of short delivery time.

- *Une sélection de produits expédiables en 48h pour être au plus proche des contraintes chantier et répondre à vos exigences en termes de délais.*

Lead time ex-works: 48h *

*Départ usine sous 48 heures **

* Ex-works within 48 hours from reception of the order and within the limit of stock availability (this lead time is for information only and is in accordance with our general sales conditions)

* *Départ usine sous 48 heures à compter de la réception de la commande, dans la limite des stocks disponibles, ce délai étant indicatif conformément à nos conditions générales de vente.*

Commitment n°3
Engagement n°3

- A R&D department at the pinnacle of innovation able to offer you value added products
- *Un service R&D à la pointe de l'innovation pour vous offrir des nouveautés à valeur ajoutée*

A Lock Artis Glass
Serrure Artis Glass
4460..0**

B Drop-down seal for glass door
Plinthe automatique pour porte en verre

C Motorised lock Shine
Verrou motorisé Shine

D Black Design Range Solutions for swing shower door
Gamme Black Design Solutions pour porte battante de douche
3666.74.0
3760.74.0RSQCV
3762.74.0RSQ

E U-Glass Range
For fixed frames, showcases, partitions, bathroom furnitures, showers, separation walls, artist studios, frames for glass or mirrors, office.
Gamme U-Glass
Pour châssis fixes, vitrines, séparations, agencement de salle de bains, espaces douche, séparation des pièces, ateliers d'artistes, encadrement de verres ou miroirs, bureaux.

F Profiles and seals
Profils et joints d'étanchéité

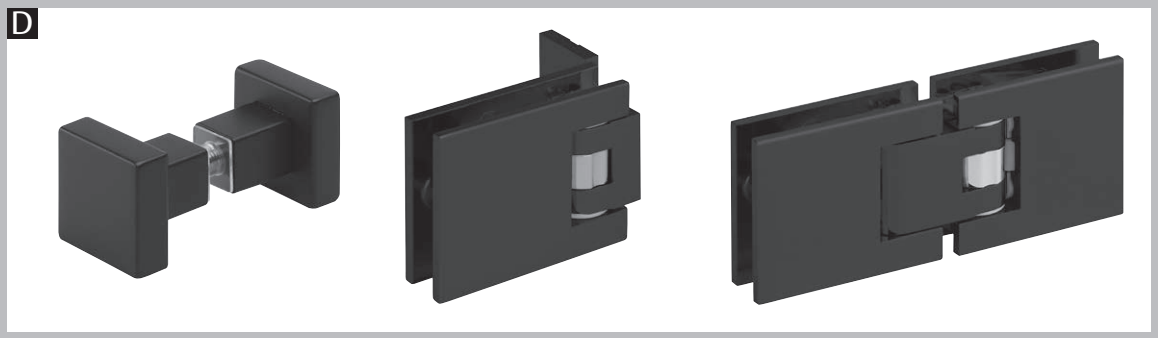

ASSA ABLOY Glass is attentive and commited to you.
ASSA ABLOY Glass est à votre écoute et s'engage auprès de vous.

Commitment n°4
Engagement n°4

- Discover our new accessories product configurator. In a few clicks, you will be able to choose all the accessories of your shower and obtain all the necessary information to produce it (product information and photo, glass panel drawing including notches, list of accessories, price list)

- *Découvrez notre nouveau configurateur d'accessoires ASSA ABLOY Glass. En quelques clics, vous pourrez choisir tous les accessoires de votre douche et obtenir toutes les informations nécessaires à sa fabrication (information et photo produits, plans de volume verrier avec encoches, nomenclature des accessoires, liste de prix)*

Our streamlined offer makes daily purchasing easier.

Une simplification de notre offre pour faciliter vos achats au quotidien.

- To help you choose our products, request our 3 brochures "Solutions" developed for each type of space: Outdoor, Indoor, Bath.

- *Pour faciliter votre choix de nos produits, demandez nos 3 brochures "Solutions" développées pour chaque typologie d'espace : Extérieur, Intérieur, Bain.*

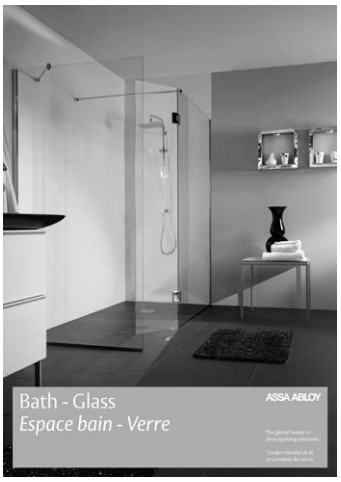

Architectural glass solutions
Solutions architecturales pour le verre

Reference *Référence*	48 h	Category *Famille*	Price *Prix H.T.*	Sales unit *Unité de vente*	
0309.30.0		602000	10,42 €	Pièce	1
0309.31.0		602000	10,69 €	Pièce	1
1300.30.0		600300	193,32 €	Pièce	1
1300.31.0		600300	193,32 €	Pièce	1
1309.30.0		600300	55,15 €	Pièce	1
1309.31.0		600300	55,15 €	Pièce	1
1353.30.0		600200	165,83 €	Pièce	1
1353.31.0		600200	165,83 €	Pièce	1
1358.00.0		600201	111,97 €	Pièce	1
1358.00.0S		600201	114,68 €	Pièce	1
1358.30.0		600201	111,97 €	Pièce	1
1358.30.0S		600201	114,68 €	Pièce	1
1358.31.0		600201	111,97 €	Pièce	1
1358.31.0S		600201	114,68 €	Pièce	1
1359.30.0		600200	100,26 €	Pièce	1
1359.31.0		600200	100,26 €	Pièce	1
1435.30.0		600900	121,45 €	Pièce	1
1435.30.0S		600900	126,25 €	Pièce	1
1435.31.0		600900	121,45 €	Pièce	1
1435.31.0S		600900	126,25 €	Pièce	1
1439.30.0		600900	116,01 €	Pièce	1
1439.31.0		600900	116,01 €	Pièce	1
1445.00.0		601100	71,77 €	Pièce	1
1445.30.0		601100	55,19 €	Pièce	1
1445.31.0		601100	55,19 €	Pièce	1
1446.05.0		601100	58,41 €	Pièce	1
1446.30.0		601100	42,93 €	Pièce	1
1446.30.5		601100	48,53 €	Pièce	1
1446.31.0		601100	42,93 €	Pièce	1
1446.31.5		601100	48,53 €	Pièce	1
1446.35.0		601100	60,17 €	Pièce	1
1446.51.0		601100	65,44 €	Pièce	1
1447.00.0		601100	54,83 €	Pièce	1
1447.30.0		601100	56,05 €	Pièce	1
1447.31.0		601100	56,05 €	Pièce	1
1448.00.0		601100	64,06 €	Pièce	1
1448.00.0S		601100	65,66 €	Pièce	1
1448.30.0		601100	61,22 €	Pièce	1
1448.30.0S		601100	65,66 €	Pièce	1
1448.31.0		601100	61,22 €	Pièce	1
1448.31.0S		601100	65,66 €	Pièce	1
1449.30.0		601100	40,77 €	Pièce	1
1449.31.0		601100	40,77 €	Pièce	1
1450.30.0		610100	75,42 €	Pièce	1
1450.30.0S		610100	76,91 €	Pièce	1
1450.31.0		610100	75,42 €	Pièce	1
1450.31.0S		610100	76,91 €	Pièce	1
1450.40.0		610100	94,62 €	Pièce	1

Reference *Référence*	48 h	Category *Famille*	Price *Prix H.T.*	Sales unit *Unité de vente*	
1450.40.0S		610100	96,43 €	Pièce	1
1452.30.0		610100	75,42 €	Pièce	1
1452.30.0S		610100	75,62 €	Pièce	1
1452.31.0		610100	75,42 €	Pièce	1
1452.31.0S		610100	76,91 €	Pièce	1
1452.40.0		610100	94,92 €	Pièce	1
1452.40.0S		610100	95,18 €	Pièce	1
1454.30.0		610100	26,37 €	Pièce	1
1454.30.0S		610100	26,90 €	Pièce	1
1455.30.0		610100	19,01 €	Pièce	1
1455.30.0S		610100	19,07 €	Pièce	1
1456.30.0		610100	47,20 €	Pièce	1
1456.30.0S		610100	49,53 €	Pièce	1
1456.31.0		610100	47,20 €	Pièce	1
1456.31.0S		610100	49,53 €	Pièce	1
1456.40.0		610100	59,40 €	Pièce	1
1456.40.0S		610100	62,33 €	Pièce	1
1457.30.0		610100	29,54 €	Pièce	1
1457.30.0S		610100	30,10 €	Pièce	1
1459.30.0		610100	19,19 €	Pièce	1
1459.30.0S		610100	20,13 €	Pièce	1
1460.30.0		610100	89,25 €	Pièce	1
1460.30.0S		610100	66,96 €	Pièce	1
1461.30.0		610100	90,87 €	Pièce	1
1461.30.0S		610100	73,60 €	Pièce	1
1462.30.0		610100	81,09 €	Pièce	1
1462.30.0C		610100	98,06 €	Pièce	1
1462.30.0CS		610100	77,02 €	Pièce	1
1462.30.0S		610100	58,77 €	Pièce	1
1463.30.0		610100	86,84 €	Pièce	1
1464.30.0		610100	98,88 €	Pièce	1
1464.30.0S		610100	76,76 €	Pièce	1
1465.30.0		610100	66,39 €	Pièce	1
1465.30.0S		610100	55,82 €	Pièce	1
1466.30.0		610100	98,62 €	Pièce	1
1466.30.0S		610100	77,10 €	Pièce	1
1467.30.0		610100	96,37 €	Pièce	1
1467.30.0S		610100	74,13 €	Pièce	1
1468.30.0		610100	94,98 €	Pièce	1
1468.30.0S		610100	72,71 €	Pièce	1
1470.30.0		610100	25,55 €	Pièce	1
1470.30.0S		610100	26,04 €	Pièce	1
1471.30.0		610100	34,72 €	Pièce	1
1471.30.0S		610100	33,65 €	Pièce	1
1479.30.0		610100	11,05 €	Pièce	1
14HZ.99		780100	37,12 €	Pièce	1
1651.30.0		630400	149,86 €	Pièce	1
1651.31.0		630400	164,44 €	Pièce	1

= Lead time ex-works : 48h* - *Départ usine sous 48 heures**

Architectural glass solutions
Solutions architecturales pour le verre

Reference *Référence*	48 h	Category *Famille*	Price *Prix H.T.*	Sales unit *Unité de vente*	
1651.35.0		630400	204,76 €	Pièce	1
1652.30.0		630400	108,65 €	Kit	1
1652.30.0D		630400	57,42 €	Pièce	1
1652.30.0G		630400	57,42 €	Pièce	1
1652.31.0		630400	112,41 €	Kit	1
1652.31.0D		630400	59,40 €	Pièce	1
1652.31.0G		630400	59,40 €	Pièce	1
1652.35.0D		630400	74,32 €	Pièce	1
1652.35.0G		630400	74,32 €	Pièce	1
1653.10.0		601000	95,72 €	Kit	1
1654.10.0		601000	134,69 €	Kit	1
1657.05.0		630400	246,19 €	Pièce	1
1657.30.0		630400	149,86 €	Pièce	1
1657.30.0D12		630400	57,43 €	Pièce	1
1657.30.1		630400	150,05 €	Pièce	1
1657.30.2SQ		630400	104,63 €	Pièce	1
1657.31.0		630400	164,44 €	Pièce	1
1657.31.0D12		630400	68,73 €	Pièce	1
1657.31.1		630400	167,46 €	Pièce	1
1657.31.2SQ		630400	115,11 €	Pièce	1
1657.35.0		630400	204,76 €	Pièce	1
1657.51.0		630400	186,38 €	Pièce	1
1657.74.2SQ		630400	141,24 €	Pièce	1
1658.05.0		630400	260,06 €	Pièce	1
1658.30.0		630400	159,64 €	Pièce	1
1658.30.0D12		630400	57,43 €	Pièce	1
1658.30.1D12		630400	73,91 €	Pièce	1
1658.30.2SQ		630400	90,94 €	Pièce	1
1658.31.0		630400	173,13 €	Pièce	1
1658.31.0D12		630400	68,73 €	Pièce	1
1658.31.1D12		630400	88,46 €	Pièce	1
1658.31.2SQ		630400	100,99 €	Pièce	1
1658.35.0		630400	217,96 €	Pièce	1
1658.51.0		630400	136,65 €	Pièce	1
1659.05.0		630400	533,98 €	Pièce	1
1659.30.0		630400	281,70 €	Pièce	1
1659.31.0		630400	328,74 €	Pièce	1
1659.35.0		630400	410,02 €	Pièce	1
1660.30.0		630400	185,59 €	Pièce	1
1660.31.0		630400	196,88 €	Pièce	1
1661.30.0		630400	187,23 €	Pièce	1
1661.31.0		630400	204,18 €	Pièce	1
1661.35.0		630400	234,71 €	Pièce	1
1662.30.0		630400	349,52 €	Pièce	1
1662.31.0		630400	401,38 €	Pièce	1
1662.35.0		630400	461,47 €	Pièce	1
1664.30.0		630400	331,96 €	Pièce	1
1664.31.0		630400	361,65 €	Pièce	1

Reference *Référence*	48 h	Category *Famille*	Price *Prix H.T.*	Sales unit *Unité de vente*	
1665.30.0		630400	131,86 €	Pièce	1
1665.31.0		630400	145,02 €	Pièce	1
1668.05.0		630400	586,69 €	Pièce	1
1668.30.0		630400	458,17 €	Pièce	1
1668.31.0		630400	503,82 €	Pièce	1
1668.35.0		630400	606,13 €	Pièce	1
1669.05.0		630400	438,02 €	Pièce	1
1669.30.0		630400	218,86 €	Pièce	1
1669.30.2SQ		630400	140,72 €	Pièce	1
1669.31.0		630400	245,62 €	Pièce	1
1669.31.2SQ		630400	152,53 €	Pièce	1
1669.35.0		630400	282,38 €	Pièce	1
17EDI.99		780100	91,24 €	Pièce	1
1800.66.3		630300	9,40 €	Pièce	1
1800.66.3/10		630300	9,40 €	Pièce	10
1800.66.4		630300	9,40 €	Pièce	1
1800.66.4/10		630300	9,40 €	Pièce	10
1801.66.2		630300	9,40 €	Pièce	5
1801.66.2/10		630300	9,40 €	Pièce	10
1801.66.3		630300	9,40 €	Pièce	5
1801.66.3/10		630300	9,40 €	Pièce	10
1801.66.4		630300	9,40 €	Pièce	5
1801.66.4/10		630300	9,40 €	Pièce	10
1802.66.2		630300	10,35 €	Pièce	5
1802.66.2/10		630300	10,35 €	Pièce	10
1802.66.3		630300	10,35 €	Pièce	5
1802.66.3/10		630300	10,35 €	Pièce	10
1802.66.4		630300	10,35 €	Pièce	5
1802.66.4/10		630300	10,35 €	Pièce	10
1803.66.2		630300	11,95 €	Pièce	1
1803.66.2/10		630300	11,95 €	Pièce	10
1803.66.3		630300	11,95 €	Pièce	1
1803.66.3/10		630300	11,95 €	Pièce	10
1803.66.3MR		630300	11,95 €	Pièce	1
1804.66.3		630300	11,95 €	Pièce	1
1804.66.3/10		630300	11,95 €	Pièce	10
1805.66.3		630300	14,56 €	Pièce	1
1805.66.4		630300	14,56 €	Pièce	1
1806.66.0		630300	13,13 €	Pièce	5
1806.66.0/10		630300	13,13 €	Pièce	10
1806.66.3MR		630300	13,12 €	Pièce	1
1806.66.3MR/10		630300	13,12 €	Pièce	10
1806.66.4		630300	13,13 €	Pièce	5
1806.66.4/10		630300	13,13 €	Pièce	10
1806.66.4MR		630300	13,12 €	Pièce	1
1806.66.4MR/10		630300	13,12 €	Pièce	10
1809.66.0		630300	19,78 €	Pièce	5
2720.13.2L15		631800	230,33 €	Pièce	1

= Lead time ex-works : 48h* - *Départ usine sous 48 heures**

Architectural glass solutions
Solutions architecturales pour le verre

Reference *Référence*	48 h	Category *Famille*	Price *Prix H.T.*	Sales unit *Unité de vente*	
2720.13.2L22		631800	283,49 €	Pièce	1
2720.13.3L22		631800	283,49 €	Pièce	1
2720.51.2L15		631800	287,91 €	Pièce	1
2720.51.2L22		631800	354,36 €	Pièce	1
2720.51.3L22		631800	354,36 €	Pièce	1
27DI.99		780100	78,19 €	Pièce	1
2800.66.4		601500	13,19 €	Pièce	10
2800.66.5		601500	14,47 €	Pièce	10
2809.66.4		601500	21,67 €	Pièce	10
2810.10.3		601500	32,34 €	Pièce	10
2810.10.4		601500	34,98 €	Pièce	10
2810.10.5		601500	37,61 €	Pièce	10
2810.12.L3000		720300	64,37 €	Pièce	5
2810.36.L3000		720300	77,80 €	Pièce	5
2811.10.3		601500	51,61 €	Pièce	10
2811.10.4		601500	53,49 €	Pièce	10
2812.12.L3000		720300	131,26 €	Pièce	5
2812.36.L3000		720300	116,74 €	Pièce	5
28131.12		720300	44,79 €	Pièce	1
2813N.12		720300	99,95 €	Pièce	1
2814.30.1		630300	27,49 €	Pack	1
2814.30.2		630300	27,00 €	Pack	1
2814.30.7		630300	27,48 €	Pack	1
2814.31.1		630300	27,49 €	Pack	1
2814.31.2		630300	27,49 €	Pack	1
2814.31.7		630300	27,49 €	Pack	1
2814.66.1		630300	24,17 €	Pack	1
2814.99.3		630300	14,61 €	Pack	1
2814.99.3CV		630300	18,33 €	Pack	1
2814.99.4		630300	16,25 €	Pack	1
2814.99.4CV		630300	20,16 €	Pack	1
2814.99.5		630300	14,06 €	Pack	1
2815.99.0		611600	25,94 €	Pièce	1
2815L1030.12		601500	44,99 €	Pièce	1
2815L1030.17		601500	44,99 €	Pièce	1
2815L1030.36		601500	44,99 €	Pièce	1
2815L1130.12		601500	45,71 €	Pièce	1
2815L1130.17		601500	45,71 €	Pièce	1
2815L1130.36		601500	45,71 €	Pièce	1
2815L830.12		601500	43,55 €	Pièce	1
2815L830.17		601500	43,55 €	Pièce	1
2815L830.36		601500	43,55 €	Pièce	1
2815L930.12		601500	44,27 €	Pièce	1
2815L930.17		601500	44,27 €	Pièce	1
2815L930.36		601500	44,27 €	Pièce	1
2816.13.3		630501	188,55 €	Pièce	1
2816PA/23.12		630501	100,88 €	Pièce	1
2816PA/23.13		630501	107,96 €	Pièce	1

Reference *Référence*	48 h	Category *Famille*	Price *Prix H.T.*	Sales unit *Unité de vente*	
2816PA/23.74		630501	134,81 €	Pièce	1
2816PA/45.12		630501	100,88 €	Pièce	1
2816PA/45.13		630501	107,96 €	Pièce	1
2816PA/45.74		630501	134,81 €	Pièce	1
2816SQ/23.12		630501	103,89 €	Pièce	1
2816SQ/23.13		630501	118,63 €	Pièce	1
2816SQ/23.74		630501	138,36 €	Pièce	1
2816SQ/45.12		630501	103,89 €	Pièce	1
2816SQ/45.13		630501	118,63 €	Pièce	1
2816SQ/45.74		630501	138,36 €	Pièce	1
2818.13.2		630500	74,54 €	Pièce	1
2818.13.3		630500	74,54 €	Pièce	1
2818.31.2		630500	94,07 €	Pièce	1
2818.31.3		630500	94,07 €	Pièce	1
2818.74.3		630500	73,39 €	Pièce	1
2819.13.2		630500	57,80 €	Pièce	1
2819.13.3		630500	57,80 €	Pièce	1
2819.31.2		630500	91,80 €	Pièce	1
2819.31.3		630500	91,80 €	Pièce	1
2819.74.3		630500	62,37 €	Pièce	1
2820.30.1		630800	829,13 €	Kit	1
2820.30.2		630800	1 394,41 €	Kit	1
2820.30.3		630800	984,28 €	Kit	1
2820.30.4		630800	984,28 €	Kit	1
2820.30.5		630800	1 279,57 €	Kit	1
2820.30.6		630800	984,28 €	Kit	1
2820.30.7		630800	1 295,96 €	Kit	1
2820.30.9		630800	1 837,32 €	Kit	1
2820.31.1		630800	946,22 €	Kit	1
2820.31.2		630800	1 503,80 €	Kit	1
2820.31.3		630800	1 220,36 €	Kit	1
2820.31.4		630800	1 220,36 €	Kit	1
2820.31.5		630800	1 485,66 €	Kit	1
2820.31.6		630800	1 098,30 €	Kit	1
2820.31.7		630800	1 385,54 €	Kit	1
2820.31.9		630800	2 140,05 €	Kit	1
2827.30.0		630200	108,02 €	Pièce	1
2827.31.0		630200	116,62 €	Pièce	1
2856PA/23.12		630501	58,27 €	Pièce	1
2856PA/23.13		630501	82,65 €	Pièce	1
2856PA/23.74		630501	67,97 €	Pièce	1
2856PA/45.12		630501	58,27 €	Pièce	1
2856PA/45.13		630501	82,65 €	Pièce	1
2856PA/45.74		630501	67,97 €	Pièce	1
2858.10.V2		780100	351,79 €	Pièce	1
2881.15.0		601600	18,09 €	Pièce	1
2900.66.3		630300	45,94 €	Pièce	1
2900.66.4		630300	47,71 €	Pièce	1

= Lead time ex-works : 48h* - *Départ usine sous 48 heures**

Architectural glass solutions
Solutions architecturales pour le verre

Reference *Référence*	48 h	Category *Famille*	Price *Prix H.T.*	Sales unit *Unité de vente*	
2901.66.3		630300	45,94 €	Pièce	1
2901.66.4		630300	47,71 €	Pièce	1
2902.66.3		630300	45,94 €	Pièce	1
2902.66.4		630300	47,71 €	Pièce	1
2903.66.3		630300	45,94 €	Pièce	1
2927.30.0		630200	69,48 €	Pièce	1
2927.31.0		630200	69,48 €	Pièce	1
3056.30.0		630700	49,73 €	Pièce	1
3056.31.0		630700	49,73 €	Pièce	1
3056.35.0		630700	61,71 €	Pièce	1
3060.30.0		631200	78,90 €	Pièce	2
3060.31.0		631200	78,90 €	Pièce	2
3060.35.0		631200	90,72 €	Pièce	2
3062.30.0		631200	109,18 €	Pièce	2
3062.30.0SQ		631200	118,22 €	Pièce	2
3062.31.0		631200	109,18 €	Pièce	2
3062.35.0		631200	142,32 €	Pièce	2
3062.35.0SQ		631200	142,32 €	Pièce	2
3065.30.0		630700	63,00 €	Pièce	1
3065.31.0		630700	63,00 €	Pièce	1
3065.35.0		630700	75,82 €	Pièce	1
3066.30.0		630200	40,26 €	Pièce	1
3066.31.0		630200	46,68 €	Pièce	1
3066.35.0		630200	55,30 €	Pièce	1
3069.30.0		631200	82,81 €	Pièce	2
3069.30.0SQ		631200	82,81 €	Pièce	2
3069.31.0		631200	82,81 €	Pièce	2
3069.35.0		631200	89,79 €	Pièce	2
3069.35.0SQ		631200	89,79 €	Pièce	2
3085.30.0		630700	38,70 €	Pièce	1
3085.31.0		630700	38,70 €	Pièce	1
3085.35.0		630700	44,37 €	Pièce	1
3160.05.0RCV		631100	126,00 €	Pièce	2
3160.30.0RCV		631100	89,75 €	Pièce	2
3160.31.0RCV		631100	89,75 €	Pièce	2
3160.35.0RCV		631100	98,65 €	Pièce	2
3160.51.0RCV		631100	124,83 €	Pièce	2
3161.05.0R		631100	126,00 €	Pièce	2
3161.30.0R		631100	89,75 €	Pièce	2
3161.31.0R		631100	89,75 €	Pièce	2
3161.35.0R		631100	107,24 €	Pièce	2
3161.51.0R		631100	124,83 €	Pièce	2
3162.05.0R		631100	193,82 €	Pièce	1
3162.05.2R		631100	193,82 €	Pièce	1
3162.30.0R		631100	142,00 €	Pièce	1
3162.30.2R		631100	150,49 €	Pièce	1
3162.31.0R		631100	142,00 €	Pièce	1
3162.31.2R		631100	150,49 €	Pièce	1

Reference *Référence*	48 h	Category *Famille*	Price *Prix H.T.*	Sales unit *Unité de vente*	
3162.35.0R		631100	178,12 €	Pièce	1
3162.35.2R		631100	192,03 €	Pièce	1
3162.51.0R		631100	217,10 €	Pièce	1
3162.51.2R		631100	217,10 €	Pièce	1
3163.05.0R		631100	195,77 €	Pièce	1
3163.30.0R		631100	150,49 €	Pièce	1
3163.31.0R		631100	150,49 €	Pièce	1
3163.35.0R		631100	181,19 €	Pièce	1
3163.51.0R		631100	204,82 €	Pièce	1
3164.05.0R		631100	195,78 €	Pièce	1
3164.30.0R		631100	150,49 €	Pièce	1
3164.31.0R		631100	150,49 €	Pièce	1
3164.35.0R		631100	181,19 €	Pièce	1
3164.51.0R		631100	204,82 €	Pièce	1
3165.05.0		630700	29,07 €	Pièce	1
3165.30.0		630700	20,71 €	Pièce	1
3165.31.0		630700	20,71 €	Pièce	1
3165.35.0		630700	24,49 €	Pièce	1
3165.51.0		630700	29,86 €	Pièce	1
3204.30.0		600600	15,43 €	Pièce	2
3204.31.0		600600	16,97 €	Pièce	2
3204.40.0		600600	23,30 €	Pièce	2
3204.51.0		600600	24,22 €	Pièce	2
3205.31.1		600600	20,15 €	Pièce	2
3205.31.2		600600	20,15 €	Pièce	2
3206.30.0		600600	18,07 €	Pièce	2
3206.31.0		600600	18,07 €	Pièce	2
3206.35.0		600600	26,99 €	Pièce	2
3206.40.0		600600	25,74 €	Pièce	2
3206.50.0		600600	22,44 €	Pièce	2
3206.51.0		600600	22,60 €	Pièce	2
3249.05.0		630200	20,04 €	Pièce	1
3249.30.0		630200	15,09 €	Pièce	1
3249.31.0		630200	15,09 €	Pièce	1
3249.35.0		630200	19,93 €	Pièce	1
3250.30.0		630200	24,91 €	Pièce	1
3250.31.0		630200	24,91 €	Pièce	1
3250.35.0		630200	29,50 €	Pièce	1
3251.05.0		630200	122,35 €	Pièce	1
3251.30.0		630200	90,86 €	Pièce	1
3251.31.0		630200	90,86 €	Pièce	1
3251.35.0		630200	104,51 €	Pièce	1
3255.30.0		630700	48,47 €	Pièce	1
3255.31.0		630700	48,47 €	Pièce	1
3256.05.0		630700	60,90 €	Pièce	1
3256.30.0		630700	48,47 €	Pièce	1
3256.31.0		630700	48,47 €	Pièce	1
3256.35.0		630700	55,72 €	Pièce	1

= Lead time ex-works : 48h* - *Départ usine sous 48 heures**

Architectural glass solutions
Solutions architecturales pour le verre

Reference *Référence*	48 h	Category *Famille*	Price *Prix H.T.*	Sales unit *Unité de vente*	
3257.30.0		630700	50,18 €	Pièce	1
3257.31.0		630700	50,18 €	Pièce	1
3257.35.0		630700	60,41 €	Pièce	1
3258.30.0		630700	50,18 €	Pièce	1
3258.31.0		630700	50,18 €	Pièce	1
3259.30.0		630200	25,44 €	Pièce	1
3259.31.0		630200	29,26 €	Pièce	1
3259.35.0		630200	30,96 €	Pièce	1
3260.05.0RCV		631000	135,17 €	Pièce	2
3260.30.0RCV		631000	96,30 €	Pièce	2
3260.31.0RCV		631000	96,30 €	Pièce	2
3260.35.0RCV		631000	115,18 €	Pièce	2
3260.51.0RCV		631000	137,99 €	Pièce	2
3261.05.0R		631000	135,17 €	Pièce	2
3261.30.0R		631000	96,30 €	Pièce	2
3261.31.0R		631000	96,30 €	Pièce	2
3261.35.0R		631000	115,18 €	Pièce	2
3261.51.0R		631000	137,99 €	Pièce	2
3262.05.0R		631000	218,27 €	Pièce	1
3262.05.2R		631000	224,82 €	Pièce	1
3262.30.0R		631000	155,51 €	Pièce	1
3262.30.2R		631000	166,38 €	Pièce	1
3262.31.0R		631000	155,51 €	Pièce	1
3262.31.2R		631000	166,38 €	Pièce	1
3262.35.0R		631000	196,92 €	Pièce	1
3262.35.2R		631000	202,81 €	Pièce	1
3262.51.0R		631000	240,02 €	Pièce	1
3262.51.2R		631000	240,02 €	Pièce	1
3264.05.0R		631000	224,82 €	Pièce	1
3264.30.0R		631000	166,38 €	Pièce	1
3264.31.0R		631000	166,38 €	Pièce	1
3264.35.0R		631000	191,35 €	Pièce	1
3264.51.0R		631000	226,41 €	Pièce	1
3265.05.0		630700	27,13 €	Pièce	1
3265.30.0		630700	20,71 €	Pièce	1
3265.30.0SQ		630700	23,22 €	Pièce	1
3265.31.0		630700	20,71 €	Pièce	1
3265.31.0SQ		630700	23,22 €	Pièce	1
3265.35.0		*630700	24,49 €	Pièce	1
3265.35.0SQ		630700	26,70 €	Pièce	1
3265.51.0		630700	29,86 €	Pièce	1
3265.74.0SQ		630700	26,91 €	Pièce	1
3266.05.0		630200	36,08 €	Pièce	1
3266.30.0		630200	25,44 €	Pièce	1
3266.31.0		630200	25,44 €	Pièce	1
3266.35.0		630200	30,96 €	Pièce	1
3266.50.0		630200	42,61 €	Pièce	1
3266.51.0		630200	36,65 €	Pièce	1

Reference *Référence*	48 h	Category *Famille*	Price *Prix H.T.*	Sales unit *Unité de vente*	
3266.74.0		630200	46,36 €	Pièce	1
3267.05.0		630200	66,18 €	Pièce	1
3267.30.0		630200	46,68 €	Pièce	1
3267.31.0		630200	46,68 €	Pièce	1
3267.35.0		630200	55,30 €	Pièce	1
3267.50.0		630200	76,03 €	Pièce	1
3267.51.0		630200	62,53 €	Pièce	1
3269.30.0		610200	77,86 €	Kit	1
3269.31.0		610200	85,68 €	Kit	1
3269.40.0		610200	97,99 €	Kit	1
3270.30.0		610200	77,86 €	Kit	1
3270.31.0		610200	85,68 €	Kit	1
3270.40.0		610200	97,99 €	Kit	1
3271.30.0		600700	65,40 €	Pièce	1
3271.31.0		600700	65,40 €	Pièce	1
3271.40.0		600700	82,30 €	Pièce	1
3271.51.0		600700	105,65 €	Pièce	1
3272.00.0		600700	41,03 €	Pièce	1
3272.30.0		600700	41,03 €	Pièce	1
3272.31.0		600700	41,03 €	Pièce	1
3273.00.0		600700	59,80 €	Pièce	1
3273.30.0		600700	59,80 €	Pièce	1
3273.31.0		600700	59,80 €	Pièce	1
3276.30.0		610300	31,33 €	Pack	1
3276.31.0		610300	36,32 €	Pack	1
3277.30.0		610300	40,52 €	Pack	1
3277.31.0		610300	48,28 €	Pack	1
3278.30.0		610300	27,86 €	Pack	1
3278.31.0		610300	32,13 €	Pack	1
3280.00.0		600700	14,72 €	Pièce	1
3280.30.0		600700	14,72 €	Pièce	1
3280.31.0		600700	14,72 €	Pièce	1
3281.00.0		600700	25,75 €	Pièce	1
3281.30.0		600700	25,75 €	Pièce	1
3281.31.0		600700	25,75 €	Pièce	1
3290.30.0		630200	50,53 €	Pièce	1
3290.31.0		630200	50,53 €	Pièce	1
3460.30.0R		631400	95,25 €	Pièce	2
3460.31.0R		631400	95,25 €	Pièce	2
3460.35.0R		631400	114,30 €	Pièce	2
3462.30.0R		631400	141,11 €	Pièce	1
3462.31.0R		631400	141,11 €	Pièce	1
3462.35.0R		631400	173,40 €	Pièce	1
3465.05.0		630700	32,94 €	Pièce	1
3465.30.0		630700	25,29 €	Pièce	1
3465.31.0		630700	25,29 €	Pièce	1
3465.35.0		630700	30,46 €	Pièce	1
3465.51.0		630700	32,93 €	Pièce	1

= Lead time ex-works : 48h* - *Départ usine sous 48 heures**

Architectural glass solutions
Solutions architecturales pour le verre

Reference *Référence*	48 h	Category *Famille*	Price *Prix H.T.*	Sales unit *Unité de vente*	
3560.05.0R		631300	128,15 €	Pièce	2
3560.30.0R		631300	100,97 €	Pièce	2
3560.30.0RSQ		631301	100,97 €	Pièce	2
3560.31.0R		631300	100,97 €	Pièce	2
3560.31.0RSQ		631301	100,97 €	Pièce	2
3560.35.0R		631300	113,52 €	Pièce	2
3560.35.0RSQ		631301	113,52 €	Pièce	2
3561.05.0R		631300	141,48 €	Pièce	2
3561.30.0R		631300	96,30 €	Pièce	2
3561.30.0RSQ		631301	95,83 €	Pièce	2
3561.31.0R		631300	95,83 €	Pièce	2
3561.31.0RSQ		631301	95,83 €	Pièce	2
3561.35.0R		631300	113,52 €	Pièce	2
3561.35.0RSQ		631301	113,52 €	Pièce	2
3562.05.0R		631300	197,58 €	Pièce	1
3562.05.2R		631300	197,58 €	Pièce	1
3562.30.0R		631300	147,27 €	Pièce	1
3562.30.0RSQ		631301	147,27 €	Pièce	1
3562.30.2R		631300	147,27 €	Pièce	1
3562.31.0R		631300	147,27 €	Pièce	1
3562.31.0RSQ		631301	147,27 €	Pièce	1
3562.31.2R		631300	147,27 €	Pièce	1
3562.35.0R		631300	169,36 €	Pièce	1
3562.35.0RSQ		631301	169,36 €	Pièce	1
3562.35.2R		631300	169,35 €	Pièce	1
3565.05.0		630700	36,81 €	Pièce	1
3565.30.0		630700	27,40 €	Pièce	1
3565.31.0		630700	27,40 €	Pièce	1
3565.35.0		630700	33,92 €	Pièce	1
3660.30.0RSQ		631001	96,30 €	Pièce	2
3660.31.0RSQ		631001	96,30 €	Pièce	2
3662.30.0RSQ		631001	150,98 €	Pièce	1
3662.31.0RSQ		631001	150,98 €	Pièce	1
3666.30.0		630200	55,13 €	Pièce	1
3666.31.0		630200	55,13 €	Pièce	1
3666.35.0		630200	67,04 €	Pièce	1
3666.74.0		630200	66,15 €	Pièce	1
3760.30.0RSQCV		632000	86,18 €	Pièce	2
3760.31.0RSQCV		632000	86,18 €	Pièce	2
3760.35.0RSQCV		632000	109,83 €	Pièce	2
3760.74.0RSQCV		632000	103,40 €	Pièce	2
3762.30.0RSQ		632000	139,07 €	Pièce	1
3762.31.0RSQ		632000	139,07 €	Pièce	1
3762.35.0RSQ		632000	177,23 €	Pièce	1
3762.74.0RSQ		632000	166,88 €	Pièce	1
3764.30.0RSQ		632000	148,81 €	Pièce	1
3764.31.0RSQ		632000	148,81 €	Pièce	1
3764.35.0RSQ		632000	189,64 €	Pièce	1

Reference *Référence*	48 h	Category *Famille*	Price *Prix H.T.*	Sales unit *Unité de vente*	
3764.74.0RSQ		632000	178,57 €	Pièce	1
37E9.99		780100	182,29 €	Pièce	1
4200.30.0		600600	32,62 €	Pièce	2
4200.31.0		600600	32,62 €	Pièce	2
4200.35.0		600600	50,42 €	Pièce	2
4200.40.0		600600	41,05 €	Pièce	2
4200.50.0		600600	50,43 €	Pièce	2
4200.51.0		600600	43,41 €	Pièce	2
4201.30.0		600600	36,11 €	Pièce	2
4201.31.0		600600	36,11 €	Pièce	2
4201.31.5		600600	35,04 €	Pièce	2
4201.35.0		600600	56,24 €	Pièce	2
4201.40.0		600600	45,45 €	Pièce	2
4201.50.0		600600	56,02 €	Pièce	2
4201.51.0		600600	48,24 €	Pièce	2
4202.05.0		601400	120,34 €	Pièce	2
4202.30.0		601400	60,30 €	Pièce	2
4202.31.0		601400	60,31 €	Pièce	2
4202.31.5		601400	60,31 €	Pièce	2
4202.35.0		601400	77,35 €	Pièce	2
4202.35.5		601400	77,35 €	Pièce	2
4203.23.0		600600	73,55 €	Pièce	2
4203.30.0		600600	68,73 €	Pièce	2
4203.31.0		600600	68,73 €	Pièce	2
4203.35.0		600600	134,99 €	Pièce	2
4203.40.0		600600	113,33 €	Pièce	2
4203.50.0		600600	110,04 €	Pièce	2
4203.51.0		600600	101,14 €	Pièce	2
4205.12.0		601400	6,93 €	Pièce	2
4205.30.0		601400	9,81 €	Pièce	2
4205.31.0		601400	9,81 €	Pièce	2
4205.36.0		601400	7,94 €	Pièce	2
4206.30.0		601400	73,14 €	Pièce	2
4206.31.0		601400	73,14 €	Pièce	2
4206.35.0		601400	97,19 €	Pièce	2
4208.99.0		601400	3,27 €	Pièce	2
4300.30.0		602000	100,73 €	Pièce	1
4300.30.0K		600400	196,69 €	Kit	1
4300.30.0KSF		600400	161,05 €	Kit	1
4300.30.0S		602000	109,86 €	Pièce	1
4300.31.0		602000	100,73 €	Pièce	1
4300.31.0K		600400	196,69 €	Kit	1
4300.31.0KSF		600400	161,05 €	Kit	1
4300.31.0S		602000	109,86 €	Pièce	1
4300.40.0		602000	153,14 €	Pièce	1
4300.50.0		602000	162,49 €	Pièce	1
4300.51.0		602000	139,86 €	Pièce	1
4300.51.0S		602000	142,56 €	Pièce	1

= Lead time ex-works : 48h* - *Départ usine sous 48 heures**

Architectural glass solutions
Solutions architecturales pour le verre

Reference *Référence*	48 h	Category *Famille*	Price *Prix H.T.*	Sales unit *Unité de vente*	
4301.30.0		602000	82,13 €	Pièce	1
4301.30.0K		600400	174,39 €	Kit	1
4301.31.0		602000	82,13 €	Pièce	1
4301.31.0K		600400	174,39 €	Kit	1
4301.40.0		602000	119,93 €	Pièce	1
4301.50.0		602000	127,79 €	Pièce	1
4301.51.0		602000	109,95 €	Pièce	1
4306.30.0		602000	117,01 €	Pièce	1
4306.31.0		602000	117,01 €	Pièce	1
4307.30.0		602000	176,94 €	Pièce	1
4307.31.0		602000	176,94 €	Pièce	1
4309.23.0		602000	54,26 €	Pièce	1
4309.30.0		602000	49,28 €	Pièce	1
4309.31.0		602000	49,28 €	Pièce	1
4309.40.0		602000	73,68 €	Pièce	1
4309.50.0		602000	67,47 €	Pièce	1
4309.51.0		602000	62,01 €	Pièce	1
4310.30.0		602000	160,52 €	Pièce	1
4310.31.0		602000	160,52 €	Pièce	1
4311.30.0		602000	129,16 €	Pièce	1
4311.31.0		602000	129,16 €	Pièce	1
4312.30.0		602000	133,87 €	Pièce	1
4312.31.0		602000	133,87 €	Pièce	1
4314.30.0		602000	250,90 €	Pièce	1
4314.31.0		602000	250,90 €	Pièce	1
4331.00.0		640100	36,45 €	Pièce	1
4360.30.0		602100	105,66 €	Pièce	1
4360.30.0BT		602100	171,69 €	Pièce	1
4360.30.0K		600400	227,84 €	Kit	1
4360.30.0S		602100	120,62 €	Pièce	1
4360.30.4		602100	105,66 €	Pièce	1
4360.31.0		602100	105,66 €	Pièce	1
4360.31.0BT		602100	171,69 €	Pièce	1
4360.31.0K		600400	227,84 €	Kit	1
4360.31.0S		602100	120,62 €	Pièce	1
4360.31.4		602100	105,66 €	Pièce	1
4360.40.0		602100	168,12 €	Pièce	1
4360.51.0		602100	146,72 €	Pièce	1
4360.51.0BT		602100	222,49 €	Pièce	1
4361.30.0		602100	88,64 €	Pièce	1
4361.30.0BT		602100	106,13 €	Pièce	1
4361.30.0K		600400	216,34 €	Kit	1
4361.30.4		602100	88,64 €	Pièce	1
4361.31.0		602100	88,66 €	Pièce	1
4361.31.0BT		602100	106,13 €	Pièce	1
4361.31.0K		600400	216,34 €	Kit	1
4361.31.4		602100	88,66 €	Pièce	1
4361.40.0		602100	131,67 €	Pièce	1

Reference *Référence*	48 h	Category *Famille*	Price *Prix H.T.*	Sales unit *Unité de vente*	
4361.51.0		602100	115,36 €	Pièce	1
4363.30.0EDT		602100	218,39 €	Pièce	1
4363.30.0EGT		602100	218,39 €	Pièce	1
4363.30.0IDP		602100	218,39 €	Pièce	1
4363.30.0IGP		602100	218,39 €	Pièce	1
4363.31.0EDT		602100	218,39 €	Pièce	1
4363.31.0EGT		602100	218,39 €	Pièce	1
4363.31.0IDP		602100	218,39 €	Pièce	1
4363.31.0IGP		602100	218,39 €	Pièce	1
4366.31.0		602100	124,62 €	Pièce	1
4367.30.0AD		602100	189,82 €	Pièce	1
4367.30.0BC		602100	189,82 €	Pièce	1
4367.31.0AD		602100	189,82 €	Pièce	1
4367.31.0BC		602100	189,82 €	Pièce	1
4380.30.0		602100	105,66 €	Pièce	1
4380.31.0		602100	105,66 €	Pièce	1
4380.31.4		602100	105,66 €	Pièce	1
4380.50.0		602100	170,48 €	Pièce	1
4380.51.0		602100	146,72 €	Pièce	1
43800.12		740100	94,09 €	Mètre	1
43800.36		740100	109,47 €	Mètre	1
43800WV.12		740100	114,09 €	Mètre	
43800WV.36		740100	132,09 €	Mètre	
4381.30.0		602100	88,64 €	Pièce	1
4381.31.0		602100	88,66 €	Pièce	1
4381.50.0		602100	140,33 €	Pièce	1
4381.51.0		602100	115,36 €	Pièce	1
4389.30.0		602100	87,85 €	Pièce	1
4389.31.0		602100	87,85 €	Pièce	1
4391.00.0		640100	23,92 €	Pièce	1
4391.00.0S		640100	24,29 €	Pièce	1
4400.23.0		602300	111,46 €	Pièce	1
4400.30.0		602300	104,16 €	Pièce	1
4400.31.0		602300	104,16 €	Pièce	1
4401.23.0		602300	90,89 €	Pièce	1
4401.30.0		602300	84,94 €	Pièce	1
4401.31.0		602300	84,94 €	Pièce	1
4460.23.0		602200	116,92 €	Pièce	1
4460.30.0		602200	109,27 €	Pièce	1
4460.31.0		602200	109,27 €	Pièce	1
4461.23.0		602200	98,73 €	Pièce	1
4461.30.0		602200	91,67 €	Pièce	1
4461.31.0		602200	91,67 €	Pièce	1
4480.23.0		602200	116,92 €	Pièce	1
4480.30.0		602200	109,27 €	Pièce	1
4480.31.0		602200	109,27 €	Pièce	1
4481.23.0		602200	98,73 €	Pièce	1
4481.30.0		602200	91,67 €	Pièce	1

= Lead time ex-works : 48h* - *Départ usine sous 48 heures**

Architectural glass solutions
Solutions architecturales pour le verre

Reference *Référence*	48 h	Category *Famille*	Price *Prix H.T.*	Sales unit *Unité de vente*	
4481.31.0		602200	**91,67 €**	Pièce	1
4501.30.0		600100	**150,77 €**	Pièce	1
4501.31.0		600100	**155,72 €**	Pièce	1
4509.30.0		600100	**142,83 €**	Pièce	1
4509.31.0		600100	**128,95 €**	Pièce	1
4550.30.0		600100	**181,51 €**	Pièce	1
4550.30.4		600100	**184,44 €**	Pièce	1
4550.30.5		600100	**184,44 €**	Pièce	1
4550.31.0		600100	**185,47 €**	Pièce	1
4550.31.4		600100	**183,14 €**	Pièce	1
4550.31.5		600100	**183,14 €**	Pièce	1
4555.30.0		600100	**174,56 €**	Pièce	1
4555.30.4		600100	**174,56 €**	Pièce	1
4555.30.5		600100	**174,56 €**	Pièce	1
4555.31.0		600100	**183,14 €**	Pièce	1
4555.31.4		600100	**183,14 €**	Pièce	1
4555.31.5		600100	**183,14 €**	Pièce	1
4861.30.0		600500	**154,25 €**	Pièce	2
4861.31.0		600500	**154,25 €**	Pièce	2
4861.35.0		600500	**177,40 €**	Pièce	2
4862.30.0		600500	**261,51 €**	Pièce	1
4862.31.0		600500	**261,51 €**	Pièce	1
4862.35.0		600500	**300,78 €**	Pièce	1
4961.12.0SQ		600501	**251,83 €**	Pièce	2
4961.30.0SQ		600501	**263,28 €**	Pièce	2
4961.36.0SQ		600501	**274,73 €**	Pièce	2
4962.12.0SQ		600501	**331,96 €**	Pièce	1
4962.30.0SQ		600501	**343,42 €**	Pièce	1
4962.36.0SQ		600501	**354,86 €**	Pièce	1
5500.30.0		610400	**111,18 €**	Pack	1
5500.30.1		610400	**116,37 €**	Pack	1
5500.30.2		610400	**55,56 €**	Pack	1
5500.30.3		610400	**37,14 €**	Pack	1
5500.30.4		610400	**34,96 €**	Pack	1
5500.30.6		610400	**85,69 €**	Pack	1
5500.30.7		610400	**85,69 €**	Pack	1
5500.30.8		610400	**47,59 €**	Pièce	1
5501.30.0		610400	**33,52 €**	Pack	1
5501.40.0		610400	**44,11 €**	Pack	1
5502.30.0		610500	**46,81 €**	Pack	1
5502.30.0AR		610400	**123,63 €**	Pack	1
5502.30.0SQ		610400	**97,17 €**	Pack	1
5502.30.1		610500	**130,74 €**	Pack	1
5502.30.2		610500	**83,14 €**	Pack	1
5502.30.3		610500	**62,66 €**	Pack	1
5502.30.4		610500	**65,38 €**	Pièce	1
5502.30.5		610500	**68,02 €**	Pack	1
5502.31.0		610500	**53,81 €**	Pack	1

Reference *Référence*	48 h	Category *Famille*	Price *Prix H.T.*	Sales unit *Unité de vente*	
5502.31.0AR		610400	**129,46 €**	Pack	1
5502.31.0SQ		610400	**102,97 €**	Pack	1
5502.31.1		610500	**143,42 €**	Pack	1
5502.31.2		610500	**91,29 €**	Pack	1
5502.31.3		610500	**69,03 €**	Pack	1
5502.31.4		610500	**71,75 €**	Pièce	1
5502.31.5		610500	**74,51 €**	Pack	1
5503.30.1		610500	**26,23 €**	Pack	1
5503.30.2		610500	**26,23 €**	Pack	1
5503.30.4		610500	**26,23 €**	Pack	1
5503.40.2		610500	**35,75 €**	Pack	1
5503.40.4		610500	**35,75 €**	Pack	1
5504.30.0BR		610600	**18,67 €**	Pièce	1
5504.30.3BR		610600	**22,38 €**	Pièce	1
5504.30.4BR		610600	**22,38 €**	Pièce	1
5504.31.0BR		610600	**18,67 €**	Pièce	1
5504.31.3BR		610600	**22,38 €**	Pièce	1
5504.31.4BR		610600	**22,38 €**	Pièce	1
5505.30.1		610600	**24,00 €**	Pièce	1
5505.30.2		610600	**24,40 €**	Pièce	1
5505.30.3		610600	**23,20 €**	Pièce	1
5505.31.1		610600	**24,00 €**	Pièce	1
5505.31.2		610600	**24,40 €**	Pièce	1
5505.31.3		610600	**24,89 €**	Pièce	1
5506.30.4		610600	**29,82 €**	Pièce	1
5506.31.4		610600	**33,45 €**	Pièce	1
5508.00.1		610900	**8,62 €**	Pack	1
5508.00.2		610900	**7,50 €**	Pack	1
5508.30.1		610900	**8,23 €**	Pack	1
5508.30.2		610900	**7,16 €**	Pack	1
5508.31.2		610900	**13,78 €**	Pack	1
5516.30.3		610900	**36,75 €**	Pack	1
5516.31.3	*	610900	**41,20 €**	Pack	1
5540.30.0		611000	**21,65 €**	Pack	1
5541.30.0		611000	**26,78 €**	Pack	1
5542.30.0		611000	**33,52 €**	Pack	1
5543.10.0		611000	**43,36 €**	Pack	1
5545.30.0		611000	**33,52 €**	Pack	1
5546.30.0		611000	**41,40 €**	Pack	1
5548.30.0		611000	**21,38 €**	Pack	1
5550.30.0		611000	**13,79 €**	Pack	1
5550.40.0		611000	**17,35 €**	Pack	1
5625H21.99		740100	**235,36 €**	Pièce	1
5630.30.0		610700	**58,22 €**	Pack	1
5630.30.1		610700	**27,99 €**	Pack	1
5630.30.2		610700	**38,28 €**	Pack	1
5630.30.3		610700	**38,28 €**	Pack	1
5630.30.4		610700	**65,38 €**	Pack	1

= Lead time ex-works : 48h* - *Départ usine sous 48 heures**

Architectural glass solutions
Solutions architecturales pour le verre

Reference *Référence*	48 h	Category *Famille*	Price *Prix H.T.*	Sales unit *Unité de vente*	
5630.30.5		610700	43,48 €	Pack	1
5630.30.6		610700	28,15 €	Pack	1
5630.30.7		610700	18,45 €	Pack	1
5630.30.8		610700	21,01 €	Pack	1
5630.31.0		610700	67,05 €	Pack	1
5630.31.1		610700	32,27 €	Pack	1
5630.31.2		610700	42,07 €	Pack	1
5630.31.3		610700	42,07 €	Pack	1
5630.31.4		610700	75,24 €	Pack	1
5630.31.5		610700	50,07 €	Pack	1
5630.31.6		610700	32,41 €	Pack	1
5630.31.7		610700	21,24 €	Pack	1
5630.31.8		610700	24,21 €	Pack	1
5631.30.0		610700	20,44 €	Pack	1
5631.99.2		610700	34,08 €	Pack	1
5632H21.99		740100	235,36 €	Pièce	1
5635H21.99		740100	235,36 €	Pièce	1
5652.30.0		611600	19,20 €	Pièce	1
5660.30.0		610300	31,75 €	Pack	1
5660.30.5		610300	49,68 €	Pack	1
5660.30.6		610300	43,93 €	Pack	1
5704.15.2		610600	35,57 €	Pièce	1
5704.15.2R30		610600	35,57 €	Pièce	1
5704.15.3		610600	35,84 €	Pièce	1
5704.15.3R30		610600	35,84 €	Pièce	1
5704.15.5		610600	35,84 €	Pièce	1
5704.15.5R22		610600	35,84 €	Pièce	1
5704.16.2		610600	39,13 €	Pièce	1
5704.16.2R30		610600	39,13 €	Pièce	1
5704.16.3		610600	39,40 €	Pièce	1
5704.16.3R30		610600	39,40 €	Pièce	1
5704.16.5		610600	39,40 €	Pièce	1
5704.16.5R22		610600	39,40 €	Pièce	1
5723.30.0		601000	35,97 €	Pièce	1
5723.31.0		601000	35,97 €	Pièce	1
5724.15.D21		611000	20,23 €	Pièce	1
5724.15.D33		611000	36,26 €	Pièce	1
5725.15.0		611000	501,90 €	Pack	1
5725.15.D21		611000	49,64 €	Kit	1
5725.15.D33		611000	59,53 €	Kit	1
5726.15.D21		611000	36,60 €	Kit	1
5726.15.D33		611000	50,50 €	Kit	1
5727.15.D21		611000	28,35 €	Kit	1
5727.15.D33		611000	33,78 €	Kit	1
5870.99.0		630600	84,61 €	Pièce	1
5870.99.1		630600	122,14 €	Pièce	1
600/1.12		760100	84,76 €	Mètre	
600/1.36		760100	115,32 €	Mètre	

Reference *Référence*	48 h	Category *Famille*	Price *Prix H.T.*	Sales unit *Unité de vente*	
7132F.15		740101	264,34 €	Pièce	1
7135F.15		740101	264,34 €	Pièce	1
7252.99.5		601600	14,71 €	Pièce	1
7252.99.6		611600	15,77 €	Pièce	1
7252.99.7		611600	16,85 €	Pièce	1
7252.99.8		611600	11,98 €	Pièce	1
7252.99.8S		611600	28,76 €	Pièce	1
842.15		780100	1 600,04 €	Pièce	1
842/2.15		780100	336,85 €	Pièce	1
934.99		780100	515,04 €	Pièce	1
94T.12		760100	102,31 €	Mètre	
94T.36		760100	123,15 €	Mètre	
9701.10.4		601300	1 567,87 €	Pièce	1
9702.10.4		601300	2 630,88 €	Pièce	1
9703.10.4		601300	2 630,88 €	Pièce	1
9704.10.4		601300	3 341,40 €	Pièce	1
9705.10.4		601300	3 228,53 €	Pièce	1
9706.10.4		601300	3 228,53 €	Pièce	1
AC115.99		740116	27,22 €	Pièce	1
AC246.33		740116	47,89 €	Pièce	1
AC269.15		740116	33,25 €	Pièce	1
AC299.33		740116	55,03 €	Pièce	1
AC307.00		740116	144,94 €	Pièce	1
AC307.15		740116	18,28 €	Pièce	1
AC340.99		740116	20,06 €	Pièce	1
AC341.99		740116	41,00 €	Pièce	1
AC342.99		740116	41,00 €	Pièce	1
AC350.99		740116	20,06 €	Pièce	1
AC360.99		740116	19,62 €	Pièce	1
AC361.99		740116	41,00 €	Pièce	1
AC362.99		740116	41,00 €	Pièce	1
AC363.99		740116	41,00 €	Pièce	1
AC364.99		740116	45,57 €	Pièce	1
AC365.99		740116	45,57 €	Pièce	1
AC366.99		740116	45,57 €	Pièce	1
AC384.99.0		740116	98,93 €	Pièce	1
AC392.99.0		740116	39,70 €	Pièce	1
AC393.90.0		740116	39,16 €	Pièce	1
AC500.25.73		740116	58,72 €	Pièce	1
AC530.00		740116	15,74 €	Pièce	1
AC530.15		740116	25,97 €	Pièce	1
AC534.00		740116	36,47 €	Pièce	1
AC534.15		740116	33,78 €	Pièce	1
AC549.15		740116	23,09 €	Pièce	1
AC612.99		740116	140,94 €	Pièce	1
AC619.15		740116	9,16 €	Pièce	1
AC619.16		740116	9,16 €	Pièce	1
AC8.10.0		740116	20,18 €	Pièce	1

= Lead time ex-works : 48h* - *Départ usine sous 48 heures**

Architectural glass solutions
Solutions architecturales pour le verre

Reference *Référence*	48 h	Category *Famille*	Price *Prix H.T.*	Sales unit *Unité de vente*	
ACCBUMP.99		631600	4,90 €	Pièce	1
ACCLIP.99		631600	5,78 €	Pièce	1
AMGMODEL/10.15		730100	72,90 €	Pièce	1
AMGMODEL/8.15		730100	72,90 €	Pièce	1
AMT140192.15		730100	83,55 €	Paire	1
AMT200300.15		730100	153,26 €	Paire	1
AMT200500.15		730100	158,26 €	Paire	1
AMT200700.15		730100	179,19 €	Paire	1
AMT201200.15		730100	239,09 €	Paire	1
AMT300300.15		730100	379,91 €	Paire	1
AMT300500.15		730100	409,73 €	Paire	1
AUTOSWING.73		790200	1 248,54 €	Pièce	1
BGSHINE.99		780101	62,89 €	Pièce	1
C222L.15		720200	309,95 €	Pièce	1
C222R.15		720200	309,95 €	Pièce	1
C223L.15		720200	258,30 €	Pièce	1
C223R.15		720200	258,30 €	Pièce	1
C500D.15		720200	216,15 €	Pièce	1
C500I.15		720200	216,15 €	Pièce	1
C501.15		720200	216,15 €	Pièce	1
C502.15		720200	20,91 €	Pièce	1
C511.15		720200	228,07 €	Pièce	1
C528A.15		720200	123,93 €	Pièce	1
C528B.15		720200	114,89 €	Pièce	1
C529.15		720200	346,20 €	Pièce	1
C532.15		720200	10,62 €	Pièce	1
C541.15		720200	24,42 €	Pièce	1
C581.15		720200	68,24 €	Pièce	1
C582.15		720200	142,40 €	Pièce	1
C600PG22.15		720200	1 371,09 €	Paire	1
C600PG30.15		720200	1 460,40 €	Paire	1
C601PG22.15		720200	966,60 €	Paire	1
C601PG30.15		720200	1 050,65 €	Paire	1
C603PG.15		720200	494,17 €	Pièce	1
CISL82M1.15		750400	531,90 €	Kit	1
DC422.5.99		740102	215,66 €	Pièce	1
DC423.0.99		740102	215,66 €	Pièce	1
DC423.2.99		740102	215,66 €	Pièce	1
DC423.5.99		740102	215,66 €	Pièce	1
DC424.2.99		740102	215,66 €	Pièce	1
DC424.5.99		740102	215,66 €	Pièce	1
DC453.0.99		740107	128,35 €	Pièce	1
DC453.2.99		740107	128,35 €	Pièce	1
DC453.5.99		740107	128,35 €	Pièce	1
DC454.0.99		740107	132,34 €	Pièce	1
DC454.2.99		740107	132,34 €	Pièce	1
DC454.5.99		740107	132,34 €	Pièce	1
DC475.0.99		740104	435,74 €	Pièce	1

Reference *Référence*	48 h	Category *Famille*	Price *Prix H.T.*	Sales unit *Unité de vente*	
DC475.2.99		740104	435,74 €	Pièce	1
DC475.5.99		740104	435,74 €	Pièce	1
DC477.0.99		740103	282,48 €	Pièce	1
DC477.2.99		740103	282,48 €	Pièce	1
DC477.5.99		740103	282,48 €	Pièce	1
DC500.73		740100	296,81 €	Pièce	1
EF01/V4.12		760100	219,66 €	Pièce	1
EF01/V4.36		760100	264,40 €	Pièce	1
EF02.12		760100	153,70 €	Pièce	1
EF02.36		760100	176,74 €	Pièce	1
EF03.12		760100	271,40 €	Pièce	1
EF03.36		760100	326,72 €	Pièce	1
EF04.12		760100	158,04 €	Pièce	1
EF04.36		760100	190,25 €	Pièce	1
EF06.12		760100	202,69 €	Pièce	1
EF06.36		760100	244,00 €	Pièce	1
EF07.12		760100	188,30 €	Pièce	1
EF07.36		760100	226,66 €	Pièce	1
EF08.12		760100	159,09 €	Pièce	1
EF08.36		760100	191,50 €	Pièce	1
EF09.12		760100	96,43 €	Pièce	1
EF09.36		760100	110,91 €	Pièce	1
EM2819.30.3		630500	53,42 €	Kit	1
EM2819.31.3		630500	53,42 €	Kit	1
EMSTAR.12		630502	48,90 €	Pack	1
EMSTAR.13		630502	48,90 €	Pack	1
EMSTAR.74		630502	48,90 €	Pack	1
EMUFIT/23.12		630503	48,90 €	Pack	1
EMUFIT/23.13		630503	48,90 €	Pack	1
EMUFIT/23.74		630503	48,90 €	Pack	1
EMUFIT/45.12		630503	48,90 €	Pack	1
EMUFIT/45.13		630503	48,90 €	Pack	1
EMUFIT/45.74		630503	48,90 €	Pack	1
FRB01.99		720100	5,44 €	Pièce	1
FRB02.99		720100	5,44 €	Pièce	1
FRB03.99		720100	5,44 €	Pièce	1
FRBDS02.99		720300	25,26 €	Pièce	1
FRE14.35		760216	3,80 €	Pièce	1
FRE14.73		760216	3,80 €	Pièce	1
FRE14.74		760216	3,80 €	Pièce	1
FRKB01.99		720300	2,44 €	Mètre	
FRP02B/10.12		720300	193,49 €	Mètre	
FRP02B/10.12.E		720300	807,87 €	Mètre	
FRP02B/12.12		720300	193,49 €	Mètre	
FRP02B/12.12.E		720300	807,87 €	Mètre	
FRP02BL/10.12		720300	276,83 €	Mètre	
FRP02BL/12.12		720300	276,83 €	Mètre	
FRP02O/10.12		720300	193,49 €	Mètre	

= Lead time ex-works : 48h* - *Départ usine sous 48 heures**

Architectural glass solutions
Solutions architecturales pour le verre

Reference *Référence*	48 h	Category *Famille*	Price *Prix H.T.*	Sales unit *Unité de vente*	
FRP02O/12.12		720300	193,49 €	Mètre	
FRP02OL/10.12		720300	276,83 €	Mètre	
FRP02OL/12.12		720300	276,83 €	Mètre	
FRP06B/10.12		720300	193,49 €	Mètre	
FRP06B/12.12		720300	193,49 €	Mètre	
FRP06O/10.12		720300	193,49 €	Mètre	
FRP06O/12.12		720300	193,49 €	Mètre	
FRP07B/10.12		720300	221,28 €	Mètre	
FRP07B/10.12.E		720300	786,53 €	Mètre	
FRP07B/12.12		720300	221,28 €	Mètre	
FRP07B/12.12.E		720300	786,53 €	Mètre	
FRP07BL/10.12		720300	301,01 €	Mètre	
FRP07BL/12.12		720300	301,01 €	Mètre	
FRKLIP.66		630301	258,32 €	Pack	1
FRKBUMP.66		630301	136,80 €	Pièce	1
HPROFIL/10.12		601500	57,02 €	Pièce	1
HPROFIL/10.17		601500	69,98 €	Pièce	1
HPROFIL/12.12		601500	58,55 €	Pièce	1
HPROFIL/12.17		601500	71,89 €	Pièce	1
HPROFIL/10.12/10		601500	496,28 €	Pack	1
HPROFIL/10.17/10		601500	625,86 €	Pack	1
HPROFIL/12.12/10		601500	511,56 €	Pack	1
HPROFIL/12.17/10		601500	645,01 €	Pack	1
K3172.99		600600	7,25 €	Pièce	1
KL001/08.12		720300	73,46 €	Mètre	
KL001/08.36		720300	84,82 €	Mètre	
KL001/10.12		720300	73,46 €	Mètre	
KL001/10.36		720300	84,82 €	Mètre	
KL001/12.12		720300	73,46 €	Mètre	
KL001/12.36		720300	84,82 €	Mètre	
KL002/08.12		720300	81,57 €	Mètre	
KL002/08.36		720300	94,21 €	Mètre	
KL002/10.12		720300	81,57 €	Mètre	
KL002/10.36		720300	94,21 €	Mètre	
KL003.12		720300	82,89 €	Mètre	
KL003.36		720300	94,25 €	Mètre	
KL005.12		720300	82,89 €	Mètre	
KL005.36		720300	94,25 €	Mètre	
KLA01.12		720300	10,97 €	Mètre	
KLA01.36		720300	13,99 €	Mètre	
KPR01/08.12		601801	376,20 €	Kit	1
KPR01/08.51		601801	489,06 €	Kit	1
KSL100M1.12		750201	522,30 €	Kit	1
KSL100M1.36		750201	551,63 €	Kit	1
KSL100M1.51		750201	638,87 €	Kit	1
KSL100M2.12		750201	752,53 €	Kit	1
KSL100M2.36		750201	781,85 €	Kit	1
KSL100M2.51		750201	869,11 €	Kit	1

Reference *Référence*	48 h	Category *Famille*	Price *Prix H.T.*	Sales unit *Unité de vente*	
KSL60M1.12		750201	343,15 €	Kit	1
KSL60M1.36		750201	357,82 €	Kit	1
KSL60M1.51		750201	405,27 €	Kit	1
KSL60M2.12		750201	686,29 €	Kit	1
KSL60M2.36		750201	715,62 €	Kit	1
KSL60M2.51		750201	810,53 €	Kit	1
KSL81M1.12		750201	527,50 €	Kit	1
KSL81M1.36		750201	550,98 €	Kit	1
KSL81M1.51		750201	584,91 €	Kit	1
KSL81M2.12		750201	1 042,96 €	Kit	1
KSL81M2.36		750201	1 089,92 €	Kit	1
KSL81M2.51		750201	1 157,78 €	Kit	1
KSL82M1.12		750201	644,15 €	Kit	1
KSL82M1.36		750201	667,62 €	Kit	1
KSL82M1.51		750201	701,55 €	Kit	1
KSL82M2.12		750201	1 276,28 €	Kit	1
KSL82M2.36		750201	1 323,23 €	Kit	1
KSL82M2.51		750201	1 391,06 €	Kit	1
KSLD60M1.12		750201	493,46 €	Kit	1
KSLD60M1.36		750201	516,89 €	Kit	1
KSLD60M1.51		750201	544,79 €	Kit	1
KSLS60M2.12		750201	857,88 €	Kit	1
KSLS60M2.36		750201	894,54 €	Kit	1
KSLS60M2.51		750201	999,35 €	Kit	1
KVL1500/17.36		770100	304,62 €	kit	1
KVL1500/21.36		770100	304,62 €	kit	1
KVL2950/17.36		770100	609,23 €	kit	1
KVL2950/21.36		770100	609,23 €	kit	1
MAGC3000.99		780100	246,92 €	Pièce	1
MAGDN3000.99		780100	721,60 €	Pièce	1
MODSHINE		780101	59,88 €	Pièce	1
MS342900.35		720400	540,57 €	Pièce	1
MS429060.35		720400	410,87 €	Pièce	1
MS429060H.35		720400	515,22 €	Pièce	1
MS4432.35		720400	117,91 €	Pièce	1
MS444404.35		720400	58,90 €	Pièce	1
MSL80M1.12		750300	630,52 €	Kit	1
PACK3760.30.0RSQ		632005	2 326,86 €	Pack	1
PACK3760.30.0RSQBT		632005	3 071,12 €	Pack	1
PACK3760.31.0RSQ		632005	2 326,86 €	Pack	1
PACK3760.31.0RSQBT		632005	3 071,12 €	Pack	1
PACK3760.74.0RSQ		632005	2 791,80 €	Pack	1
PACK3760.74.0RSQBT		632005	3 684,83 €	Pack	1
PF242.15		720102	71,39 €	Pièce	1
PF242.16		720102	71,40 €	Pièce	1
PF243.15		720102	49,79 €	Pièce	1
PF243.16		720102	49,79 €	Pièce	1
PF500D.15		720102	36,90 €	Pièce	1

= Lead time ex-works : 48h* - *Départ usine sous 48 heures**

Architectural glass solutions
Solutions architecturales pour le verre

Reference *Référence*	48 h	Category *Famille*	Price *Prix H.T.*	Sales unit *Unité de vente*	
PF500D.16		720102	37,82 €	Pièce	1
PF501.15		720102	33,21 €	Pièce	1
PF501.16		720102	34,13 €	Pièce	1
PF502.15		720102	9,23 €	Pièce	1
PF508.15		720102	65,49 €	Pièce	1
PF508.16		720102	67,33 €	Pièce	1
PF510.15		720102	45,20 €	Pièce	1
PF510.16		720102	46,12 €	Pièce	1
PF511.1.15		720102	34,13 €	Pièce	1
PF511.1.16		720102	35,04 €	Pièce	1
PF514.15		720102	71,94 €	Pièce	1
PF514.16		720102	72,86 €	Pièce	1
PF518.1.15		720102	48,33 €	Pièce	1
PF518.1.16		720102	49,81 €	Pièce	1
PF528.15		720102	30,44 €	Pièce	1
PF528.16		720102	31,37 €	Pièce	1
PF535.15		720102	33,21 €	Pièce	1
PF535.16		720102	34,13 €	Pièce	1
PF581.15		720102	99,06 €	Pièce	1
PF581.16		720102	97,28 €	Pièce	1
PPA25X4.12		630502	36,83 €	Pièce	1
PPA25X4.74		630502	40,94 €	Pièce	1
PS01PMR/08L.12		601800	838,70 €	Kit	1
PS01PMR/08L.36		601800	896,63 €	Kit	1
PS01PMR/08R.12		601800	838,70 €	Kit	1
PS01PMR/08R.36		601800	896,63 €	Kit	1
PS02.99		601800	2,17 €	Mètre	
PS09.99		601800	37,06 €	Kit	1
PS1500.12		601800	90,27 €	Pièce	1
PS1500.36		601800	109,36 €	Pièce	1
PS2500.12		601800	150,05 €	Pièce	1
PS2500.36		601800	178,02 €	Pièce	1
RS02.99		710116	21,29 €	Pièce	1
S100.30.0		631600	41,29 €	Pack	1
S100.31.0		631600	41,29 €	Pack	1
S101.30.0		631600	41,29 €	Pack	1
S110.30.0		630416	73,91 €	Pièce	1
S110.31.0		630416	73,91 €	Pièce	1
S110.35.0		630416	82,47 €	Pièce	1
S120.30.0		630416	94,38 €	Pièce	1
S120.31.0		630416	94,38 €	Pièce	1
S120.35.0		630416	117,93 €	Pièce	1
S120.51.0		630416	108,65 €	Pièce	1
S130.30.0		630416	70,61 €	Pièce	1
S130.31.0		630416	73,91 €	Pièce	1
S130.35.0		630416	88,27 €	Pièce	1
S140.30.0		630416	88,27 €	Pièce	1
S140.31.0		630416	88,27 €	Pièce	1

Reference *Référence*	48 h	Category *Famille*	Price *Prix H.T.*	Sales unit *Unité de vente*	
S140.35.0		630416	115,52 €	Pièce	1
S140.51.0		630416	111,80 €	Pièce	1
S150.30.0		630416	156,40 €	Pièce	1
S150.31.0		630416	156,40 €	Pièce	1
S151.30.0		630416	138,58 €	Pièce	1
S151.31.0		630416	138,58 €	Pièce	1
S152.30.0		630416	197,57 €	Pièce	1
S152.31.0		630416	197,57 €	Pièce	1
S152.35.0		630416	246,95 €	Pièce	1
S154.05.0		630416	95,88 €	Pièce	1
S154.30.0		630416	69,37 €	Pièce	1
S154.31.0		630416	69,37 €	Pièce	1
S160.30.1		601600	92,41 €	Pack	1
S160.66.0		601600	118,59 €	Pack	1
S162.14.0		630502	7,90 €	Pack	1
S162.14.1		630503	13,70 €	Pack	1
S162.14.2		630503	13,70 €	Pack	1
S171.00.3		601600	144,77 €	Pack	1
S171.15.3		601600	144,83 €	Pack	1
S171.16.3		631600	128,57 €	Pack	1
S192.55.0		630516	35,40 €	Pack	1
S192.55.1		630516	39,14 €	Pack	1
S229.99.4		601600	121,38 €	Pack	1
S229.99.6		601600	121,38 €	Pack	1
SHINE.99		780101	384,26 €	Pièce	1
SL10.12		750200	71,36 €	Mètre	
SL10.36		750200	80,73 €	Mètre	
SL10.51		750200	95,44 €	Mètre	
SL100.99		750200	192,45 €	Kit	1
SL10L25.12		750200	178,66 €	Pièce	1
SL15/10.12		750200	97,55 €	Mètre	
SL15/10.36		750200	113,78 €	Mètre	
SL15/10.51		750200	128,47 €	Mètre	
SL15/10.50		750200	136,57 €	Mètre	
SL15/12.12		750200	97,55 €	Mètre	
SL15/12.36		750200	113,78 €	Mètre	
SL15/12.51		750200	128,47 €	Mètre	
SL15/12.50		750200	136,57 €	Mètre	
SL195.12		750200	12,03 €	Paire	1
SL195.36		750200	12,03 €	Paire	1
SL195.51		750200	15,14 €	Paire	1
SL27.30.0		730100	33,11 €	Pièce	1
SL27.31.0		730100	35,85 €	Pièce	1
SL28C.30		730100	24,67 €	Pièce	1
SL28C.31		730100	24,67 €	Pièce	1
SL28P.30		730100	24,67 €	Pièce	1
SL28P.31		730100	24,67 €	Pièce	1
SL60.99		750200	144,32 €	Kit	1

= Lead time ex-works : 48h* - *Départ usine sous 48 heures**

Architectural glass solutions
Solutions architecturales pour le verre

Reference *Référence*	48 h	Category *Famille*	Price *Prix H.T.*	Sales unit *Unité de vente*	
SL600.99		750200	5,37 €	Pièce	1
SL81.99		750200	300,66 €	Kit	1
SL82.99		750200	417,33 €	Kit	1
SLIDEMATIC1.12		790200	1 459,71 €	Pièce	1
SLIDEMATIC2.12		790200	1 724,59 €	Pièce	1
SM02.12		790200	293,74 €	Pièce	1
SM04.99		790200	188,34 €	Pièce	1
SM07.99		790200	208,86 €	Pièce	1
SLS60M2.99		750200	460,60 €	Kit	1
T120.30.0		630416	50,05 €	Pièce	1
T120.31.0		630416	67,53 €	Pièce	1
T120.35.0		630416	67,76 €	Pièce	1
T180.30.0		630416	114,73 €	Pièce	1
T180.31.0		630416	107,18 €	Pièce	1
T180.35.0		630416	160,76 €	Pièce	1
TAGSHINE.99		780101	9,72 €	Pièce	1
TELESHINE		780101	81,09 €	Pièce	1
U151515.12		720301	14,08 €	Mètre	
U151515.13		720301	92,63 €	Pièce	5
U151515.36		720301	16,91 €	Mètre	
U151515.51		720301	18,30 €	Mètre	
U151515L2.74		720301	38,64 €	Pièce	1
U201220.13		720301	97,62 €	Pièce	5
U201520.13		720301	97,62 €	Pièce	5
U201720.13		720301	97,62 €	Pièce	5
U202020.12		720301	13,27 €	Mètre	
U202020.13		720301	116,41 €	Pièce	5
U202020.36		720301	24,19 €	Mètre	
U202020.51		720301	17,25 €	Mètre	
U302030.12		720301	15,52 €	Mètre	
U302030.13		720301	135,18 €	Pièce	5
U302030.36		720301	28,30 €	Mètre	
U402040.13		720301	146,46 €	Pièce	5
UFIT/23.12		630503	46,05 €	Pièce	1
UFIT/23.12/10		630503	460,50 €	Pack	1
UFIT/23.13		630503	51,16 €	Pièce	1
UFIT/23.13/10		630503	511,60 €	Pack	1
UFIT/23.74		630503	63,91 €	Pièce	1
UFIT/23.74/10		630503	639,10 €	Pack	1
UFIT/45.12		630503	46,05 €	Pièce	1
UFIT/45.12/10		630503	460,50 €	Pack	1
UFIT/45.13		630503	51,16 €	Pièce	1
UFIT/45.13/10		630503	511,60 €	Pack	1
UFIT/45.74		630503	63,91 €	Pièce	1
UFIT/45.74/10		630503	639,10 €	Pack	1
UPROFIL/08.12		601500	58,23 €	Pièce	1
UPROFIL/08.17		601500	70,44 €	Pièce	1
UPROFIL/10.12		601500	58,23 €	Pièce	1

Reference *Référence*	48 h	Category *Famille*	Price *Prix H.T.*	Sales unit *Unité de vente*	
UPROFIL/10.17		601500	70,44 €	Pièce	1
UPROFIL/12.12		601500	59,80 €	Pièce	1
UPROFIL/12.17		601500	72,28 €	Pièce	1
UPROFIL/08.12/10		601500	508,44 €	Pack	1
UPROFIL/08.17/10		601500	630,53 €	Pack	1
UPROFIL/10.12/10		601500	508,44 €	Pack	1
UPROFIL/10.17/10		601500	630,53 €	Pack	1
UPROFIL/12.12/10		601500	524,10 €	Pack	1
UPROFIL/12.17/10		601500	648,93 €	Pack	1
USTAR/03.12		630502	80,17 €	Pièce	1
USTAR/03.13		630502	84,25 €	Pièce	1
USTAR/03.74		630502	97,26 €	Pièce	1
USTAR/04.12		630502	80,17 €	Pièce	1
USTAR/04.13		630502	84,25 €	Pièce	1
USTAR/04.74		630502	97,26 €	Pièce	1
USTAR/05.12		630502	80,17 €	Pièce	1
USTAR/05.13		630502	84,25 €	Pièce	1
USTAR/05.74		630502	97,26 €	Pièce	1
USTAR/03.12/4		630502	320,68 €	Pack	1
USTAR/03.13/4		630502	337,00 €	Pack	1
USTAR/03.74/4		630502	389,04 €	Pack	1
USTAR/04.12/4		630502	320,68 €	Pack	1
USTAR/04.13/4		630502	337,00 €	Pack	1
USTAR/04.74/4		630502	389,04 €	Pack	1
USTAR/05.12/4		630502	320,68 €	Pack	1
USTAR/05.13/4		630502	337,00 €	Pack	1
USTAR/05.74/4		630502	389,04 €	Pack	1
V026.99		780100	84,61 €	Pièce	1
V206.15		710300	11,49 €	Pièce	1
V207.12		710300	3,23 €	Pièce	1
V2140.15		710202	25,18 €	Pièce	1
V2140.2.15		710202	16,10 €	Pièce	1
V310.12		710102	76,53 €	Pièce	1
V310.12BT		710102	178,34 €	Pièce	1
V310.15		710102	88,01 €	Pièce	1
V310.36		710102	84,18 €	Pièce	1
V310CHOL.12		780100	351,60 €	Pièce	1
V310CHOL.15		780100	407,83 €	Pièce	1
V310CHOR.12		780100	351,60 €	Pièce	1
V310CHOR.15		780100	407,83 €	Pièce	1
V330.12		710102	89,98 €	Pièce	1
V330.12BT		710102	160,23 €	Pièce	1
V330.15		710102	103,48 €	Pièce	1
V330.36		710102	98,97 €	Pièce	1
V340.12		710102	89,98 €	Pièce	1
V340.12BT		710102	160,23 €	Pièce	1
V340.15		710102	103,48 €	Pièce	1
V340.36		710102	98,97 €	Pièce	1

= Lead time ex-works : 48h* - *Départ usine sous 48 heures**

Architectural glass solutions
Solutions architecturales pour le verre

Reference *Référence*	48 h	Category *Famille*	Price *Prix H.T.*	Sales unit *Unité de vente*	
V350.12		710101	122,80 €	Pièce	1
V350.12K		710104	187,73 €	Kit	1
V350.12KA		710104	206,05 €	Kit	1
V350.12KB		710104	259,95 €	Kit	1
V350.36K		710104	228,85 €	Kit	1
V350.36KA		710104	223,81 €	Kit	1
V350.36KB		710104	279,07 €	Kit	1
V360.12		710202	95,49 €	Pièce	1
V360.15		710202	131,81 €	Pièce	1
V360CHL.12		780100	389,62 €	Pièce	1
V360CHL.15		780100	443,37 €	Pièce	1
V360CHR.12		780100	389,62 €	Pièce	1
V360CHR.15		780100	443,37 €	Pièce	1
V360SQ.15		710200	131,81 €	Pièce	1
V367.12		710201	72,07 €	Pièce	1
V367.15		710201	98,30 €	Pièce	1
V370.12		710202	95,49 €	Pièce	1
V370.15		710202	131,81 €	Pièce	1
V370CHL.12		780100	389,62 €	Pièce	1
V370CHL.15		780100	443,37 €	Pièce	1
V370CHR.12		780100	389,62 €	Pièce	1
V370CHR.15		780100	443,37 €	Pièce	1
V370SQ.15		710200	131,81 €	Pièce	1
V377.12		710201	67,27 €	Pièce	1
V377.15		710201	91,27 €	Pièce	1
V380.12		710300	38,86 €	Pièce	1
V380.15		710300	74,39 €	Pièce	1
V504.12		710300	68,57 €	Pièce	1
V504.36		710300	71,49 €	Pièce	1
V505.01		710300	89,37 €	Pièce	1
V505.12		710300	68,57 €	Pièce	1
V505.2.12		710300	32,47 €	Pièce	2
V505.2.36		710300	46,33 €	Pièce	2
V505.30		710300	89,37 €	Pièce	1
V505.36		710300	71,49 €	Pièce	1
V506.12		710300	41,63 €	Pièce	1
V506.36		710300	43,86 €	Pièce	1
V507.01		710300	155,65 €	Pièce	1
V507.12		710300	119,12 €	Pièce	1
V507.30		710300	155,65 €	Pièce	1
V507.36		710300	125,13 €	Pièce	1
V515.33		720100	9,84 €	Pièce	1
V516.99		720100	2,74 €	Pièce	1
V525.12		710101	109,34 €	Pièce	1
V525.12K		710104	174,28 €	Kit	1
V525.12KA		710104	192,60 €	Kit	1
V525.12KB		710104	246,49 €	Kit	1
V525.36K		710104	212,94 €	Kit	1

Reference *Référence*	48 h	Category *Famille*	Price *Prix H.T.*	Sales unit *Unité de vente*	
V525.36KA		710104	208,00 €	Kit	1
V525.36KB		710104	263,26 €	Kit	1
V525.5.12		710102	70,25 €	Paire	1
V526.12		710101	122,80 €	Pièce	1
V526.12K		710104	187,73 €	Kit	1
V526.12KB		710104	259,95 €	Kit	1
V526.36K		710104	227,74 €	Kit	1
V527.12		710101	73,95 €	Pièce	1
V527.12K		710104	138,88 €	Kit	1
V527.12KB		710104	211,10 €	Kit	1
V527.15		710101	80,99 €	Pièce	1
V527.36		710101	80,99 €	Pièce	1
V532.15		720100	9,76 €	Pièce	1
V532.2.15		720100	16,23 €	Pièce	1
V533.1.01		720100	12,69 €	Pièce	1
V533.1.12		720100	20,44 €	Pièce	1
V533.1.30		720100	29,41 €	Pièce	1
V533.1.33		720100	29,41 €	Pièce	1
V533.1.36		720100	29,72 €	Pièce	1
V542.2.12		720100	121,24 €	Pièce	1
V542.2.15		720100	166,94 €	Pièce	1
V542.2.30		720100	208,67 €	Pièce	1
V554.2.15		720100	13,21 €	Pièce	1
V590.12		710400	161,22 €	Paire	1
V590.36		710400	169,28 €	Paire	1
V750.12		710102	32,81 €	Paire	1
V750.15		710102	37,11 €	Paire	1
V770.12		710202	36,86 €	Paire	1
V770.15		710202	55,91 €	Paire	1
V780.12		710202	48,54 €	Paire	1
V780.15		710202	56,46 €	Paire	1
VL01.36		770100	12,22 €	Mètre	
VL02.36		770100	27,25 €	Mètre	
VL03.36		770100	11,51 €	Pièce	1
VL04/17.36		770100	12,69 €	Pièce	1
VL04/21.36		770100	12,69 €	Pièce	1
VL05/17.99		770100	52,72 €	Pièce	1
VL05/21.99		770100	52,72 €	Pièce	1
VL06.99		770100	0,26 €	Pièce	1
VL07.99		770100	0,71 €	Mètre	
VL08/17.99		770100	3,53 €	Mètre	
VL08/21.99		770100	2,35 €	Mètre	
VL09.15		770100	25,13 €	Pièce	1
VL10.36		770100	19,50 €	Mètre	
VL11/17.36		770100	4,00 €	Mètre	
VL11/21.36		770100	4,46 €	Mètre	
VL12.36		770100	4,00 €	Pièce	1
WPROF02/03.13	*	633000	320,88 €	Set	1

An administration fee of 25€ will be charged to the orders below 50€ (before tax)

Un forfait administratif de 25€ sera appliqué à toute commande inférieure à 50€ HT.

= Lead time ex-works : 48h* - *Départ usine sous 48 heures**

Notes

Download our general terms and conditions on our website: www.assaabloy.fr/glass

Télécharger nos conditions générales de vente sur notre site : www.assaabloy.fr/glass

ASSA ABLOY is the global leader in door opening solutions, dedicated to satisfying end-user needs for security, safety and convenience*

*ASSA ABLOY est le leader mondial des solutions d'accès destinées à répondre aux exigences de sécurité, de protection et de confort de l'utilisateur final

ASSA ABLOY GLASS
Services administratifs
rue Alexandre Fichet
80460 Oust-Marest - France
www.assaabloy.fr/glass

Administration des ventes (France)
Tél : +33(0)1 39 46 11 88
Fax : +33(0)3 22 23 28 01

Sales administration (International)
Tél : +33(0)3 22 23 76 12
Fax : +33(0)3 22 23 28 01

Relation Technique Clients
Tél : +33(0)1 39 46 11 88
support.glass@assaabloy.com

Customer technical support
Tél : +32(0)474 26 27 01
support.glass@assaabloy.com

1018 - 408 024 529 R.C.S. Amiens. Ce document non contractuel est la propriété d'ASSA ABLOY Côte Picarde. Plans et photos non contractuels, ASSA ABLOY Côte Picarde se réserve, à tout moment et sans préavis, le droit de changer les produits en fonction de l'évolution technique et du référencement. Sous réserve d'erreurs typographiques. Crédit photo couverture : Copyright shutterstock